БАЖК.745482.005

Перв. примен. БАЖК 425911.027

Справ. №

Подп. и дата

Инв. № дубл.

Взам. инв. №

Подп. и дата

Инв. № подл. 20484/т 17.01.05

Rz50

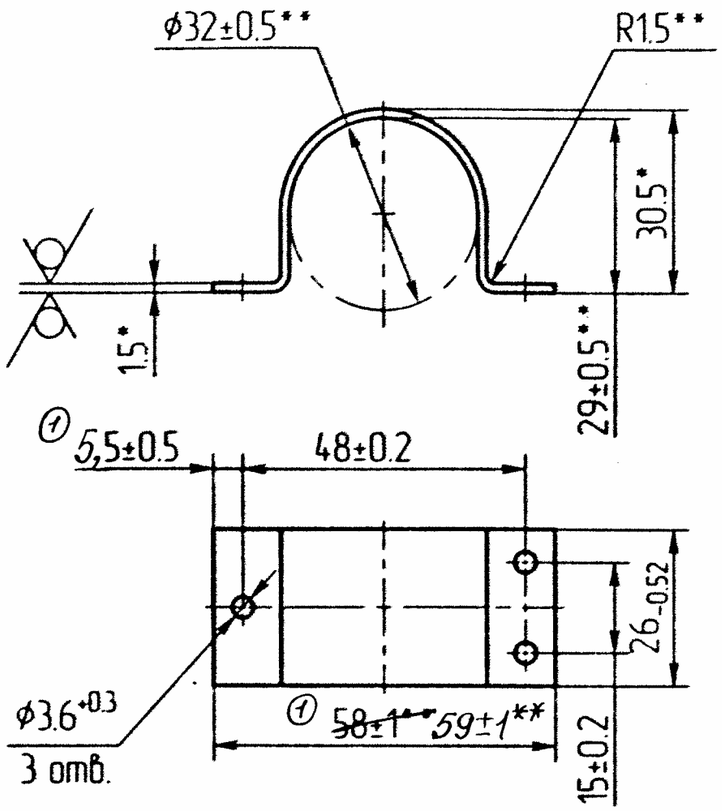


1. *Размеры для справок.
2. **Размеры обеспеч. инстр.
3. Покрытие Ц24.хр.
4. Допускается покрытие ТД.Ц25 ГОСТ Р 51163-98.
5. Допускается покрытие грунтовка ВЛ-02, эмаль ХВ-16, серая 842, V, В1.
6. Остальные ТТ по ОСТ В95 2606-90.

| | | | | |
|---|---|---|---|---|
| 3 | -БАЖК.147-1 | | 18.3.11 | |
| 2 | -БАЖК.1167-07 | | 5.10.07 | |
| 1 | -БАЖК.264-07 | | 8.07 | |
| Нов. | -БАЖК.1656-04 | | 26.1.05 | |
| Изм | Лист | № докум | Подп | Дата |
| Разраб | | Миняев | | 16.10.07 |
| Пров | | Юров | | 18.10.07 |
| Т.контр. | | Комаров | | |
| Н. контр. | | Безрукова | | 13.01.05 |
| Утв. | | Прышак | | 17.01.05 |

БАЖК.745482.005

Скоба ② ③

| Лит | Масса | Масштаб |
|---|---|---|
| 01 | | 1:1 |

Лист | Листов 1

Лист БТ-15 ГОСТ 19904-90 / К270В-5-II-Н-10 ГОСТ 16523-97

Копировал

Формат А3